LORENZ MESSTECHNIK GmbH
Obere Schloßstr.131
73553 Alfdorf
☎ 07172 /93730-0
Fax 07172 /93730-22

Drehmomentmessflansch, reaktiv

D-2553

Torque Measuring Flange, reactive

- Nenndrehmoment von 10 N·m ... 200 N·m
- Hohe Messgenauigkeit ab 0,1% v. Endwert
- Flansch-Flansch-Lösung
- Durchgangsbohrung
- Sehr kurze axiale Baulänge
- Hohe Drehsteifigkeit
- Zuverlässig und robust
- Einfache Handhabung und Montage
- Sonderausführungen auf Anfrage

- *Nominal torque from 10 N·m ... 200 N·m*
- *High accuracy 0.1% f. scale*
- *Flange-flange-solution*
- *Through hole*
- *Very short axial length*
- *High torsional stiffness*
- *Reliable and durable*
- *Simple handling and assembly*
- *Special versions on request*



Technische Daten - *Specifications*

Artikel-Nr. *Article-No.*	Nenndrehmoment *Nominal Torque* [N·m]	Federkonstante *Springrate* [N·m/rad]	Massen-trägheits-moment *Mass Moment of Inertia* [kg·m²]		Grenzlängskraft *Limit Thrust Load* [N]	Grenzquerkraft *Limit Shear Force* [N]
			Antriebseite Drive Side	*Messseite Test Side*		
108109	10	6,77E+03	1,08E-04	8,83E-05	1100	190
108110	20	1,28E+04	1,08E-04	8,83E-05	1600	380
108112	50	5,15E+04	1,10E-04	8,87E-05	3100	850
108397	100	9,44E+04	2,83E-04	2,56E-04	2500	600
108520	200	1,97E+05	2,84E-04	2,57E-04	4200	1200

		D-2553
Genauigkeitsklasse - *Accuracy class*	% v. E - *f. s.*	0,1
Reproduzierbarkeit - *Repeatability* (DIN 1319)	%	±0,02
Speisespannung - *Excitation voltage*	VDC	2 ... 12
Brückenwiderstand - *Bridge resistance*	Ω	350
Nennkennwert – *Nominal sensitivity*	mV/V	1 ±0,1%
Referenztemperatur - *Reference temperature*	°C	23
Nenntemperaturbereich - *Nominal temperature range*	°C	-5 ... 45
Gebrauchstemperaturbereich - *Service temperature range*	°C	-15 ... 55
Temp. koeff. des Nullsignals - *Temp. coeff. of zero signal*	% v. E./K - *f. s./K*	±0,02
Temp. koeff. des Kennwerts - *Temp. coeff. of sensitivity*	% v. E./K - *f. s./K*	±0,01
Gebrauchsdrehmoment (statisch) - *Service torque (static)*	% v. E - *f. s.*	150
Grenzdrehmoment (statisch) - *Limit torque (static)*	% v. E - *f. s.*	200
Bruchdrehmoment (statisch) - *Ultimate torque (static)*	% v. E - *f. s.*	>300
Schwingbreite - *Bandwidth* (DIN 50100)	% v. E - *f. s.*	70 (Spitze - Spitze) - *(peak - peak)*
Schutzart - *Level of protection* (DIN EN 60529)		IP50
Elektrischer Anschluss - *Electrical connection*		7-polig Serie 712 - *7-pin series 712*[1]

Anschlussbelegung - *Pin Connection*

7-polig - *7-pin*	**D-2553**	
Pin 1	Speisung (-) - *Excitation (-)*	Serie - *Series* 712
Pin 2	Speisung (+) - *Excitation (+)*	
Pin 3	Schirm - *Shield*	
Pin 4	Signal (+) - *Signal (+)*	
Pin 5	Signal (-) - *Signal (-)*	
Pin 6	Kontrollsignal (Option) - *Control signal (option)*	
Pin 7	NC	Draufsicht - *Top view*

Optionen/ Zubehör - *Options/ Accessories*

Artikel-Nr. - *Article-No.*	**Bezeichnung - *Description***		
100218	Kontrollsignal - *Control signal*	% v. E - *f. s.*	100
42828	Erweiterter Temperaturbereich - *Extended temperature range*		-30 °C…100 °C
10294	Kabeldose 7-polig Serie 712 - *Female cable connector 7-pin series 712*		
10367	Winkeldose 7-polig Serie 712 - *Female angled connector 7-pin series 712*		
10316	Anschlusskabel, 3 m, 7-polig Serie 712, freien Lötenden - *Connection cable, 3 m, 7-pin series 712, free soldered ends*		
103348	Anschlusskabel winklig, 3 m, 7-polig Serie 712, freien Lötenden - *Connection cable angled, 3 m, 7-pin series 712, free soldered ends*		

[1] Kabeldose bei Erstauslieferung im Lieferumfang enthalten - *Female cable connector in scope of delivery at first delivery*

Option Kalibrierungen - *Option Calibrations*

Artikel-Nr. - *Article-No.*	Bezeichnung - *Description*	Stufen - *Steps*	Norm - *Norm*
400676	Linearitätsdiagramm - *Linearity diagram*	25%	Werksnorm - *Factory standard*
400664	Linearitätsdiagramm - *Linearity diagram*	10%	
400961	Werkskalibrierung - *Proprietary calibration*	3	VDI/VDE 2646
400700	Werkskalibrierung - *Proprietary calibration*	5	
400688	Werkskalibrierung - *Proprietary calibration*	8	
	DAkkS-Kalibrierung - *DAkkS-Calibration*		auf Anfrage - *on request*

Mechanische Abmessungen - *Dimensions*

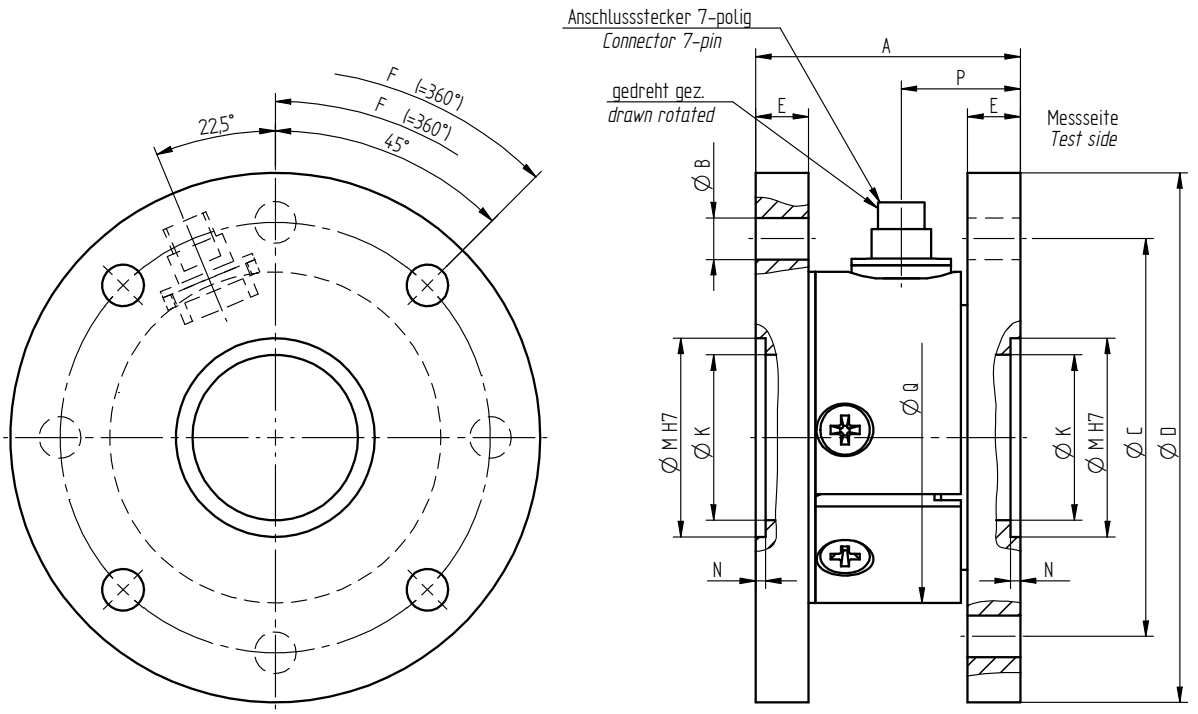

Alle Maße in mm – *All dimensions in mm*

Nenndrehmoment - *Nominal Torque* [N·m]	Abmessungen - *Dimensions* [mm]										
	A	Ø B	Ø C	Ø D	E	F	Ø M	N	Ø K	P	Ø Q
10 / 20 / 50	40	6,3	65	80	8	4x90°	30	1,5	25	18	50
100 / 200	40	8,3	65	80	8	4x90°	30	1,5	25	18	50